Weyn-Lauwers N.V.
INDUSTRIEPARK-NOORD 12
B - 9100 SINT-NIKLAAS
TEL. 0032 (0)3 776.34.13
FAX. 0032 (0)3 778.09.52
weynlauwers@weynlauwers.be
www.weynlauwers.be

SCHUIFAFSLUITER fig 330P BR - GG25 STANDAANDUIDING BRONZEN ZITTING

KEIL-FLACHSCHIEBER MIT ZEIGERWERK **GATE VALVES WITH POSITION INDICATOR**	**FÜR SEEWASSER** **FOR SEA WATER**	**GG-25**		**PN 10**

GEHÄUSE, DECKEL, HANDRAD, KEIL	**GG-25**	BODY, BONNET, HANDWHEEL, WEDGE
SITZRINGE	**KUPFERLEGIERUNG** **COPPER ALLOY**	SEAT RINGS
SPINDEL	**MM59**	STEM
SPINDELMUTTER	**KUPFERLEGIERUNG** **COPPER ALLOY**	STEM NUT

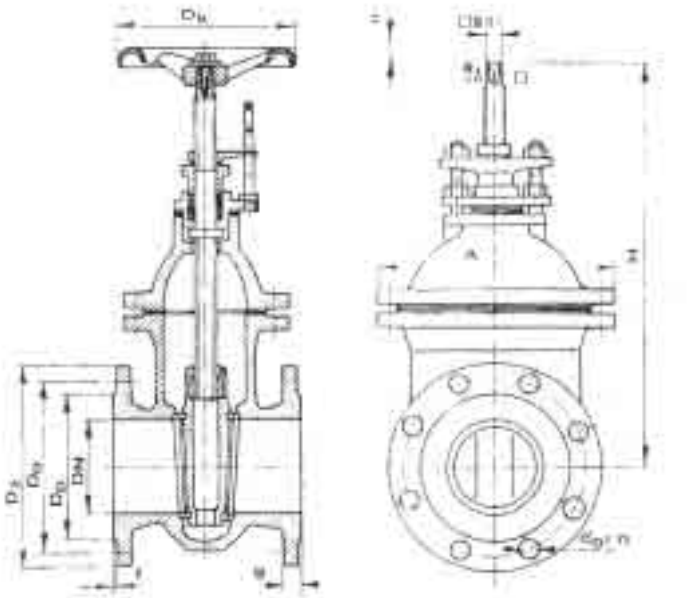

TEMPERATUR	TEMPERATURE	150^0 C
DRUCK MAX.	PRESSURE MAX.	10 BAR
BAULÄNGE	F-TO-F DIMENSION	DIN 3202 F4
FLANSCHEN NACH	FLANGES DRILLED ACC. TO	DIN 2501

ABBILDUNGEN UND MATERIALANGABEN SIND UNVERBINDLICH
DESIGN AND MATERIALS CAN BE CHANGED WITHOUT NOTICE
IRRTUM VORBEHALTEN - ERRORS AND OMISSIONS EXCEPTED

DN	PN	L	H	A	DZ	DP	DO	DO	N	G	F	H	S	DK	KG
40	10	140	275	150	150	88	110	18	4	18	3	25	12,4	160	13
50	10	150	290	165	165	102	125	18	4	20	3	25	12,4	160	16
65	10	170	331	190	185	122	145	18	4	20	3	25	12,4	160	22
80	109	180	389	220	200	138	160	18	8	22	3	25	12,4	160	27
100	10	190	426	245	220	158	180	18	8	24	3	26	14,4	200	35
125	10	200	494	275	250	188	210	18	8	26	3	27	17,4	250	45
150	10	210	536	300	285	212	240	22	8	26	3	27	17,4	250	60
200	6	230	640	358	340	288	295	22	12	22	3	27	17,4	250	80
250	6	250	766	432	405	320	355	26	12	24	3	29	19,4	320	120
300	6	270	867	490	460	378	410	26	12	24	4	29	19,4	320	155
350	4	290	967	545	520	438	470	26	16	26	4	30	24,4	360	205
400	4	310	1057	600	580	490	525	30	16	28	4	30	24,4	360	245
500	4	350	1286	735	715	610	650	33	20	30	4	16	27,4	500	420
600	2,5	390	1477	845	840	725	770	36	20	30	5	16	27,4	500	610